Дисковые поворотные затворы „бабочка” с ручкой, Ahlsell

ТЕХНИЧЕСКИЙ ПАСПОРТ

Диск - чугун никелированный

Соединение - межфланцевое PN16

Уплотнение - ЭПДМ

Рабочая температура - от -15 до +130°С

Применение: вода, воздух, кислоты

ahlsell

Дисковые поворотные затворы Ahlsell BV с ручкой

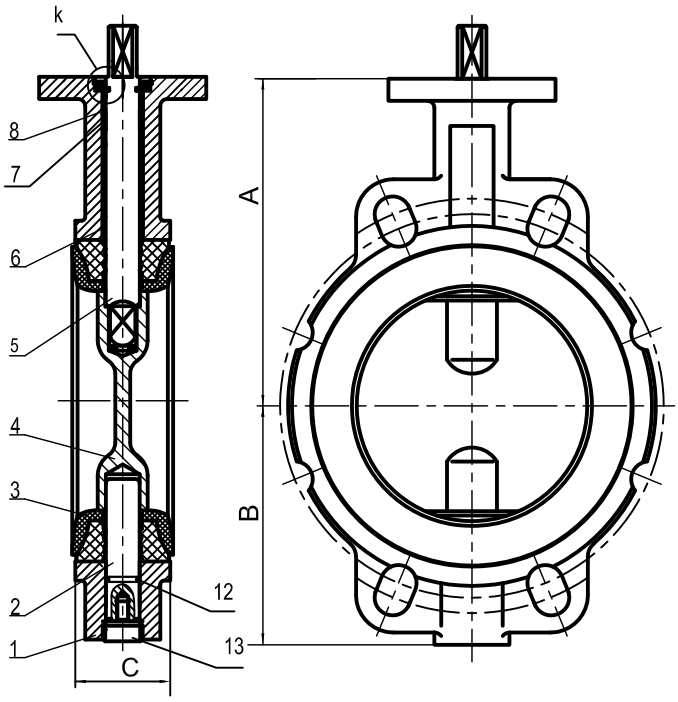

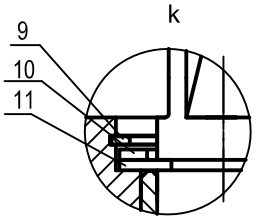

Характеристика	Стандарты и нормы
Конструкция	EN 593:2004
Метод испытаний	EN 12266-1:2003
Строительная длина	EN 558-1:1996
Межфланцевый монтаж	DINPN10/16.ANSICLASS150. JIS5K/10K
Ном. давление PN	16бар

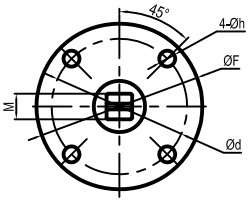

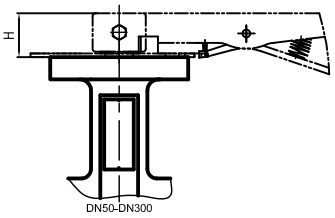

Поз.	Наименование	Материал
1	КОРПУС	ЧУГУН GG25
2	НИЖНИЙ ШТОК	НЕРЖ. СТАЛЬ SS410
3	МАНЖЕТА	ЭПДМ
4	ДИСК	КОВКИЙ ЧУГУН НИКЕ-ЛИРОВ. = DI+NI
5	ВЕРХНИЙ ШТОК	НЕРЖ. СТАЛЬ SS410
6	ВТУЛКА I	ТЕФЛОН F4
7	ВТУЛКА II	ТЕФЛОН F4
8	КОЛЬЦЕВАЯ ПРОКЛАДКА	НИТРИЛЬНЫЙ КАУЧУК NBR
9	СТОПОРНОЕ КОЛЬЦО	УГЛЕРОДИСТАЯ СТАЛЬ
10	ШАЙБА	УГЛЕРОДИСТАЯ СТАЛЬ
11	ПРУЖИНА ШТОКА	УГЛЕРОДИСТАЯ СТАЛЬ
12	КОЛЬЦЕВАЯ ПРОКЛАДКА	НИТРИЛЬНЫЙ КАУЧУК NBR
13	ЗАГЛУШКА	НЕРЖ. СТАЛЬ 416

DN	A	B	C	ØD	H	ØF	Ød	Øh	Ød2	Øh2	M
50	124	80	43	14	32	90	70	10	50	7	9
65	134	89	46	14	32	90	70	10	50	7	9
80	141	95	46	14	32	90	70	10	50	7	9
100	156	114	52	18	32	90	70	10			11
125	168	127	56	18	32	90	70	10			14
150	184	140	56	18	32	90	70	10			14
200	213	175	60	22	45	150	102	12			17
250	244	220	68	28	45	150	102	12			22
300	283	255	78	36	45	150	125	14			22